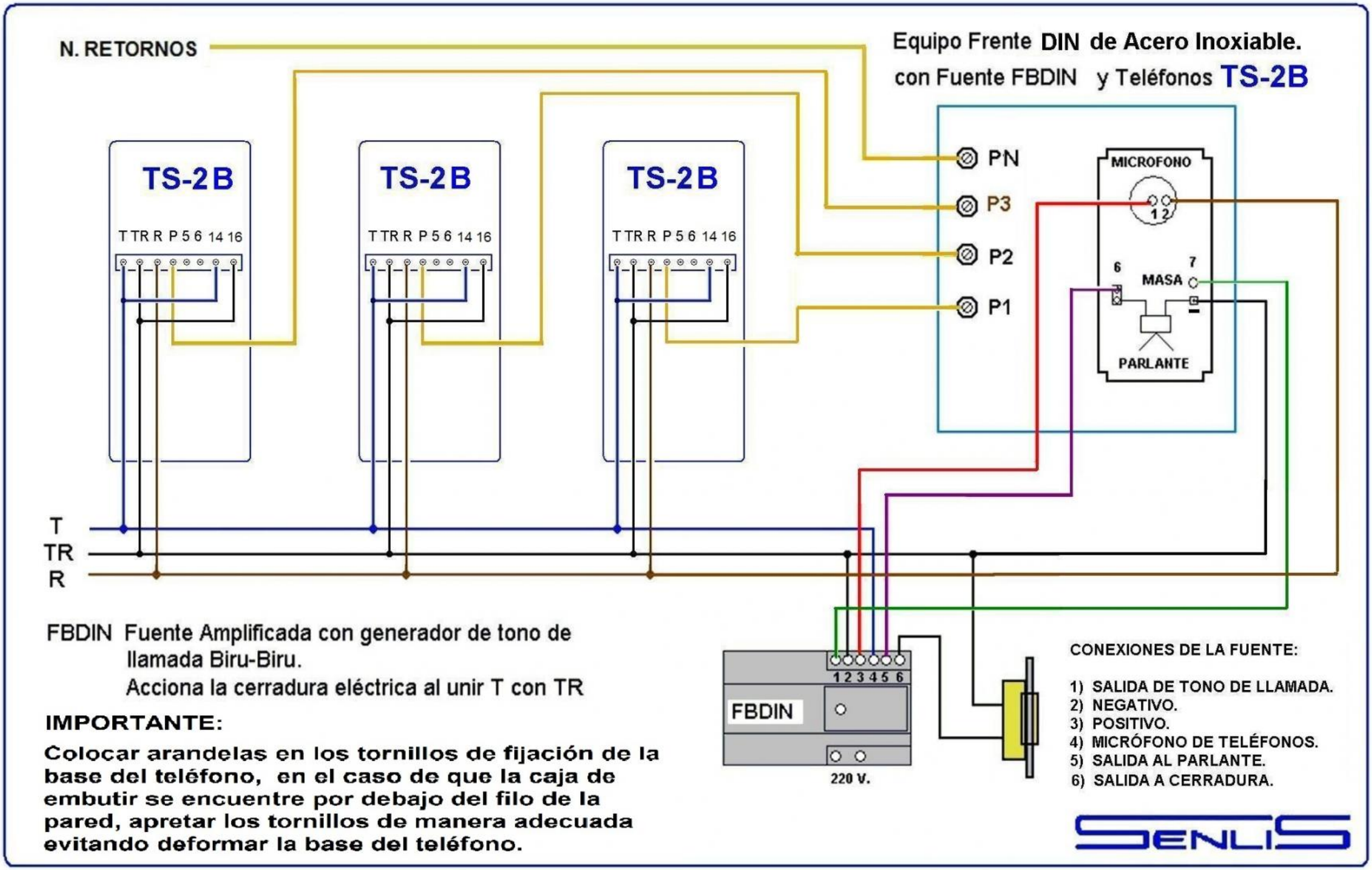

FBDIN Fuente Amplificada con generador de tono de llamada Biru-Biru.
Acciona la cerradura eléctrica al unir T con TR

IMPORTANTE:

Colocar arandelas en los tornillos de fijación de la base del teléfono, en el caso de que la caja de embutir se encuentre por debajo del filo de la pared, apretar los tornillos de manera adecuada evitando deformar la base del teléfono.